СКЛАДОВА ТЕХНИКА

ул.”Свети Княз Борис I” №25, 5100 г.Горна Оряховица
обл.Велико Тарново, Республика Болгария
тел.: +359 618 60540, факс: +359 618 60539
e-mail: st@st-bg.com

КАНАТНЫЕ ТАЛИ ТИПА

02CT305H6V1-2/1M1EN20

П А С П О Р Т

(регистрационный номер)

При передаче тали другому владельцу или сдаче тали в аренду с передачей функций владельца вместе с талем должен быть передан настоящий паспорт.

№ РОСС BG.МБ02.В00780

ВНИМАНИЮ ВЛАДЕЛЬЦА ТАЛИ!

1.Паспорт должен постоянно находится у владельца тали.

2.Разрешение на работу тали должно быть получено в порядке, установленном Госгортехнадзором России.

3.Перечень разрешений органов Госгортехнадзора на отступление от требований Правил (копии) должен быть приложен к паспорту.

4. _____

(другие сведения, на которые необходимо обратить

_____

особое внимание владельца тали)

_____

Разрешение (лицензия) на изготовление

№ 02.05-2003-НН от 07.05.2003 г.

выдано Държавна агенция по стандартизация и метрология

_____

(наименование и адрес Госгортехнадзора,

Главна дирекция “Инспекция за държавен технически надзор”

_____

выдавшего разрешение на изготовление тали)

1.Общие сведения.

1.1.Изготовитель и его адрес	**„СКЛАДОВА ТЕХНИКА" АО, Горна Оряховица**
1.2.Тип тали	**02СТ305Н6V1-2/1М1EN20**
1.3.Грузоподъемность полезная, т	**1**
1.4.Индекс тали	**СТ**
1.5.Заводской номер	1207003
1.6.Год изготовления	**12.2007 г.**
1.7.Назначение тали	**подъем, передвижение, опускание и горизонтальное перемещение груза**
1.8.Группа классификации (режима) механизмов:	
- по ИСО 4301/1	**М4**
- по ГОСТ 25835	**2М**
- по FEM 9.511	**2m**
1.9.Тип привода	**электрический**
1.10.Окружающая среда, в которой может эксплуатироваться таль:	
температура, С°:	
- наибольшая	**плюс 40^{0}С**
- наименьшая	**минус 25^{0}С**
относительная влажность воздуха	**80% при температуре 20^{0}С**
взрывоопасность	**не допускается**
пожароопасность	**не допускается**
1.11.Ограничения по одновременной работе механизмов	**один**
1.12.Возможность передвижения по криволинейному участку монорельса	**да**
1.13.Род электрического тока, напряжение и число фаз:	
Цепь силовая	**380 V**
Цепь управления	**24 V**

1.14.Основные нормативные документы, в соответствии с которыми изготовлена таль (обозначение и наименование) Госгортехнадзора:

ГОСТ 22584 „Тали электрические канатные. Общие технические требования", ПБ 10-382-00 „Правила устройства и безопасной эксплуатации грузоподъемных кранов", утвержденные Госгортехнадзором РФ 1999г.

2.Основные технические данные и характеристики тали.

2.1. Основные характеристики тали:

грузоподъемность полезная, т **1**

кратность полиспаста **2/1**

высота подъема (расстояние по вертикали от верхнего до нижнего положения крюка), м **6**

вертикальный подход (расстояние по вертикали от опорной поверхности монорельса до зева крюка в его верхнем положении), мм **771**

2.2. Установочные размеры тали:

база, мм **224**

тип и профиль пути

минимальный радиус закругления пути (если предусмотрен) м

максимальный уклон пути

2.3. Масса испытательных грузов, т (кН):

при проведении статических испытаний **1,25 Qном**

при проведении динамических испытаний **1.10 Qном**

2.4. Скорость механизмов:

Механизм	Скорость, м/мин	
	номинальная	Минимальная (при наличии)
Подъема	8	2
Передвижения	20	-

2.5. Способ управления талью **с подвесного пульта управления**

2.6. Способ токоподвода к тали **кабельный**

2.7. Масса тали, кг **180**

ТЕЛЬФЕР

3.Технические данные и характеристики сборочных узлов и деталей.

3.1.Электродвигатели механизмов.

Параметры	**Электродвигатели приводов механизмов**	
Назначение (механизм, на котором установлен двигатель)	**Подъема**	**Передвижения**
Тип и условное обозначение- асинхронный с коническим (цилиндрическим) короткозамкнутым ротором и заводским №	KGI2110-24/6TP1 № С термической защитой	KK1204-6A №
Напряжение, В	380	380
Номинальный ток, А	12,3 / 21,3	0,2
Частота, Гц	50	50
Номинальная мощность, кВт	0,33 / 1,5	0,12
Частота вращения при 50Гц, об/мин	200 / 930	820
Продолжительность включения, %	25 / 50	40
Число включений в час	300	60
Количество электродвигателей	1	1
Исполнение	нормальное	
Вид питания	переменное, трехфазное	
Степень защиты по ГОСТ 17494	IP 54	

3.1.1.Суммарная номинальная мощность электродвигателей, кВт **- 0.33/1,62.**

3.2.Схема электрическая принципиальная, см. стр.9.

3.3.Перечень элементов электрооборудования.

Обозначение на схеме	**Наименование и краткая характеристика**	**Тип**	**Количество**	**Примечание**
KM	Главны контактор	LC1-K1210B7	1	
K1	Контактор основной скоростю для подъема	LC1-K09008B7	1	-
K2, K3	Контакторы для подъема	LC2-K1201B7	2	
K5, K6	Контакторы для передвижения	LC2-K0601B7	2	
KT	Таймер	RE8RA11BTQ	1	
SQ2, SQ3	Выключатели НОТ	Z15GK55	2	
SQ1	Концевой выключатель	КИ-Г11	1	
A2	Командный переключатель	PKE21-2S	1	-
T1	Трансформатор	EI66/36MS007	1	
M1	Двигатель подъема	KGI2110-24/6TP1	1	-
M2	Двигатель подъема	KK1204-6A	1	-

3.4.Схема кинематическая механизма подъема, см.стр.10.

3.4.1.Характеристика тормозов.

Параметры	Механизм	
	подъема	передвижения
Тип тормоза, система - автоматический, нормальнозакрытый	основной конический	основной конический
Количество тормозов	1	1
Пусковой момент, Н·м	29	3
Тормозной момент, Н·м	24	1
Коэффициент запаса торможения	1,75	-
Тип привода	от ротора электродвигателя	от ротора электродвигателя

3.4.2. Характеристика каната:

конструкция каната и обозначение стандарта **6x37/3066 FE**
диаметр по DIN, мм **7**
длина, м **15,8+0,25**
напряжение разрушения одной проволоки, Н/мм^2 **1770**
разрывное усилие каната в целом, Н **25 600**
расчетное натяжение каната, Н **5000**
коэффициент надежности **5,12**
покрытие поверхности проволоки **оцинкованное**

3.4.4. Характеристика крюка:

тип **с предохранительным замком**
номер заготовки по стандарту и обозначение стандарта **№ 0,5 по DIN 1540 Form RSN**
номинальная грузоподъемность, т **1**

3.5. Предохранительные устройства, приборы безопасности и сигнализации

Наименование	Тип	Назначение	Обозначение на принципиальной схеме
Концевые выключатели	КИ-Г11	Для отключения подъемного механизма в крайнем верхнем и нижнем положении	SQ1
Ограничитеь груза	НОТ	Для отключения подъемного механизма если имеет перегрузка тали > 25%	ОТ /SQ2, SQ3/

3.Свидетельство о приемке.

СЕРТИФИКАТ КАЧЕСТВА ЗАВОДА ИЗГОТОВИТЕЛЯ №	
1.Таль электрическая	**02CT305H6V1-2/1M1EN20**
2.Заводской номер	1207003
3.Грозоподъемность	**1т**
4.Высота подъема	**6м**
5.Режим работы по FEM 9.511	**2m**
6.Электродвигатель:	
подъема, тип	**KG I 2110-24/6 TP1, №**
передвижения, тип	**KK1204-6A, №**
7.Исполнение	**нормальное**

8.Таль изготовлена в соответствии с нормативными документами:

Болгарские нормы: БДС 6005-85 Электротельферы. Общие технические условия, БДС 15165-80 Техника безопасности. Электротельферы. Контроль производства, БДС 6062-82 Электродвигатели для электротельферов, Наредба №31 от 27. 12. 1996г. Комитета стандартизации и метрология, Болгария.

Российские нормы: Правила устройства и безопасной эксплуатации грузоподъемных кранов ГОСГОРТЕХНАДЗОРА ПБ 10-382-00 Россия; ГОСТ 22584 Тали электрические канатные. Технические условия; ГОСТ 15150 Машины, приборы и другие технические изделия. Исполнения для различных климатических районов. Категории, условия хранения и транспортирования в части воздействия климатических факторов внешней среды; ГОСТ 15151 Машины, приборы и другие технические изделия для районов с тропическом климатом; ГОСТ 17494 Машины электрические вращающиеся. Степени защиты; ГОСТ 19425 Балки двутавровые и швеллеры стальные специальные.

Таль прошла испытания по программе и методике серт.исп. Ц.С.Л. №079/2007-П и признана годной для эксплуатации с указанными в паспорте параметрами.

9. Гарантийный срок службы	**12 мес. с момента ввода в эксплоатации или 24 мес. с даты изготовления**

Главный инженер предприятия – изготовителя
(фамилия, подпись)

Начальник службы контроля продукции (ОТК) предприятия - изготовителя
(фамилия, подпись)

Дата: 12.2007

5.Общий вид тали.

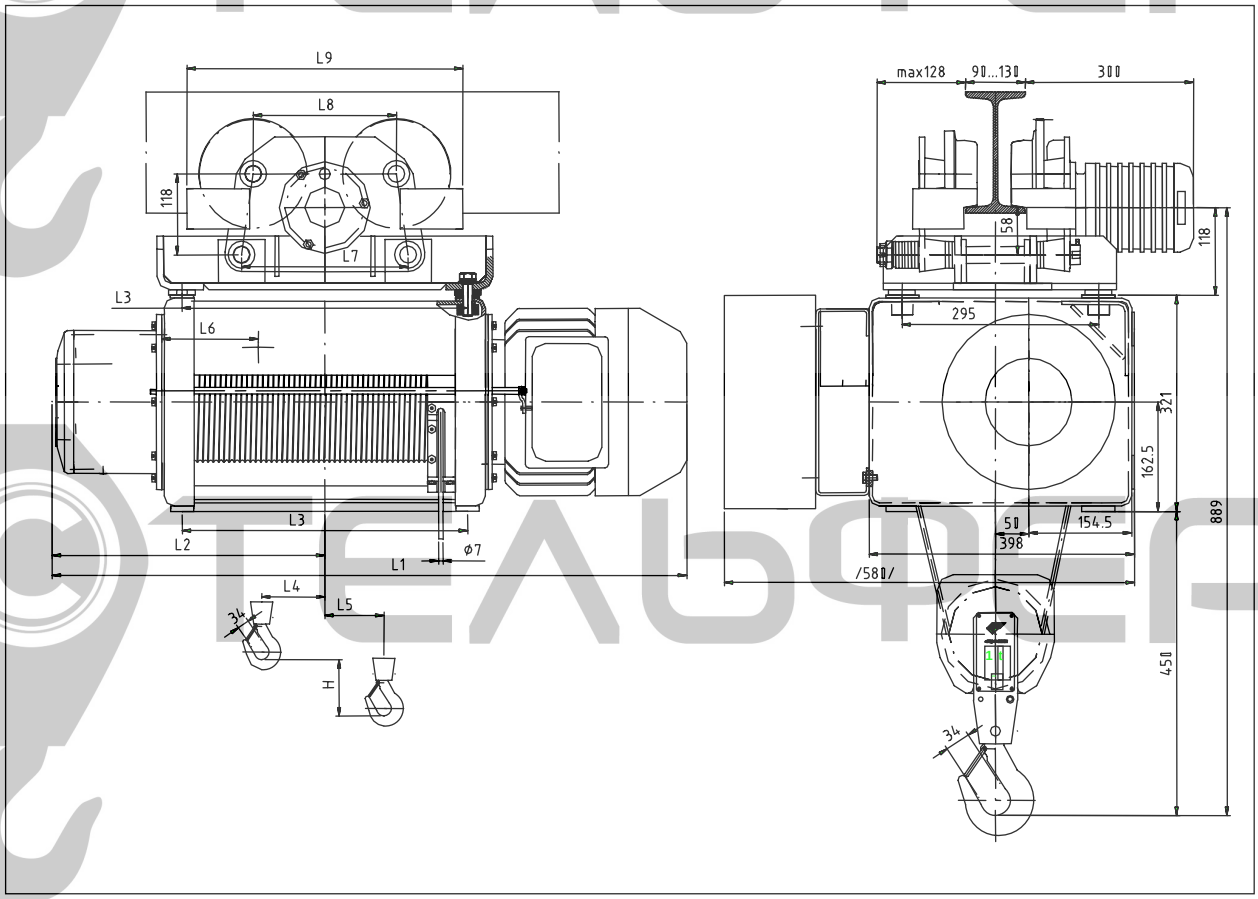

ЭЛЕКТРОТАЛЬ КАНАТНАЯ

Группа режима FEM 2m

Полиспаст 2/1

ОЗНАЧЕНИЕ	H /m/	Размеры /mm/								
02CT305H6V1-2/1M1EN20	6	L1	L2	L3	L4	L5	L6	L7	L8	L9
		750	320	224	45	40	145	150	196	386

Схема

Электрооборудования электротельферов с основной и микроскоростью подъема в исполнении с электрической жесткой или шарнирной тележкой грузоподъемностью: 500, 1000, 2000, 3200, 5000, 8000 и 12500 кг

ТЕЛЬФЕР
ТЕЛЬФЕР
ТЕЛЬФЕР

СХЕМА КИНЕМАТИЧЕСКАЯ ПРИНЦИПИАЛЬНАЯ – ТАЛЬ СТ

СХЕМА КИНЕМАТИЧЕСКАЯ ПРИНЦИПИАЛЬНАЯ МЕХАНИЗМА ПОДЪЕМА

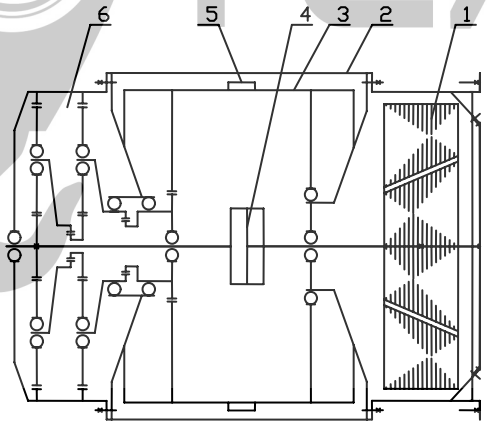

1	Электродвигатель
2	Корпус
3	Барабан
4	Муфта
5	Канатоукладчик
6	Редуктор
7	Крюк

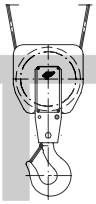

СХЕМА КИНЕМАТИЧЕСКАЯ ПРИНЦИПИАЛЬНАЯ МЕХАНИЗМА ПЕРЕДВИЖЕНИЯ

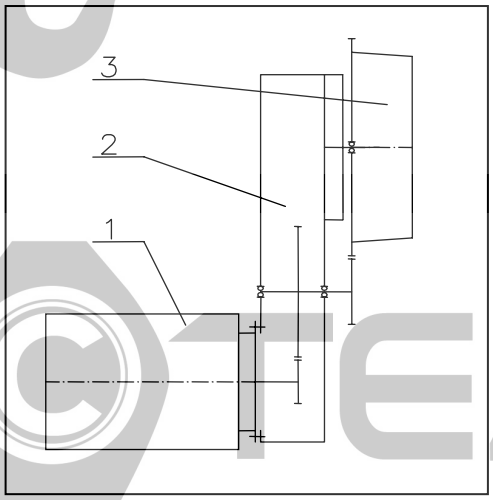

1	Электродвигатель
2	Редуктор
3	Колесо ходовое

6.Документация, поставляемая предприятием-изготовителем.

6.1. Документация, включаемая в паспорт тали:

а) принципиальная электрическая схема тали;

б) кинематические схемы механизмов;

в) сертификат соответствия тали;

6.2. Документация, поставляемая с паспортом тали:

а) инструкция по эксплуатации и монтажу тали;

б) инструкция для упаковки, транспортировки, сохранения и консервации.

СИСТЕМА СЕРТИФИКАЦИИ ГОСТ Р
ГОССТАНДАРТ РОССИИ

СЕРТИФИКАТ СООТВЕТСТВИЯ

№ РОСС BG.МБ02.В00780

Срок действия с 07.12.2007 **по** 06.12.2010

7161428

ОРГАН ПО СЕРТИФИКАЦИИ

РОСС RU.0001.11 МБ02 АВТОНОМНАЯ НЕКОММЕРЧЕСКАЯ ОРГАНИЗАЦИЯ ИНЖЕНЕРНО-КОНСУЛЬТАЦИОННЫЙ ЦЕНТР "ИНЖТЕХКРАН" 109377, Москва, Рязанский проспект, д.32, корп. 3, тел/факс 657-78-71

ПРОДУКЦИЯ

Тали марок: " В " (г/п 125 - 1000 кг); " ВУ " (г/п 1000 - 5000 кг); " ЕВ " (г/п 125 - 1000 кг); " М " (г/п 500-5000 кг); " СТ " (г/п 1000-8000 кг), их модификации, комплектующие и запасные части.

код ОК 005 (ОКП): 31 7400

СООТВЕТСТВУЕТ ТРЕБОВАНИЯМ НОРМАТИВНЫХ ДОКУМЕНТОВ

безопасности ГОСТ 22584-96 (Разд. 3-5, за исключением пп. 3.1, 3.2, 3.5-3.7, 4.1.1, 4.1.2, 4.3) и Правил устройства и безопасной эксплуатации грузоподъемных кранов (ПБ 10-382-00).

код ТН ВЭД России: 8425 11 900 0

ИЗГОТОВИТЕЛЬ

SKLADOVA TEHNIKA JSC.
25 Sveti Knyaz Boris I St., 5100 Gorna Oryahovitsa, Bulgaria.
Tel.: (0618) 6-05-76; 6-08-15; fax: (0618) 6-01-90.

СЕРТИФИКАТ ВЫДАН

SKLADOVA TEHNIKA JSC.
25 Sveti Knyaz Boris I St., 5100 Gorna Oryahovitsa, Bulgaria.
Tel.: (0618) 6-05-76; 6-08-15; fax: (0618) 6-01-90.

НА ОСНОВАНИИ

Протокола испытаний № 079/2007-П от 31.11.2007г. ЗАО "Центральная сертификационная лаборатория" РОСС RU.0001.21МР26.
Акта анализа состояния производства от 22.11.2007г. АНО ИКЦ "Инжтехкран".

ДОПОЛНИТЕЛЬНАЯ ИНФОРМАЦИЯ

ОРГАН ПО СЕРТИФИКАЦИИ ПРОДУКЦИИ ДЛЯ СЕРТИФИКАТОВ Г.Р. № РОСС RU.0001.11МБ02

М.П.

Руководитель органа _____ (подпись) М.Н. Чумак-Жунь (инициалы, фамилия)

Эксперт _____ (подпись) Н.М. Куденков (инициалы, фамилия)

Сертификат имеет юридическую силу на всей территории Российской Федерации

Бланк изготовлен ЗАО "ОПЦИОН" (лицензия № 05-05-09/003 МФ РФ уровень В) тел. (495) 257 2432, 208 7617, г. Москва, 2006 г.

ТЕЛЬФЕР

Сведения о местонахождении тали

Наименование владельца тали	Местонахождение тали	Дата установки

Сведения о назначении инженерно-технических работников, ответственных за содержание тали в исправном состоянии

Номер и дата приказа о назначении	Должность, фамилия, инициалы	Подпись

Сведения о ремонте металлоконструкций и замене механизмов, каната, крюка

Дата	Сведения о характере ремонта и замене элементов тали	Сведения о приемке тали из ремонта (дата, номер документа)	Подпись инженерно-технического работника, ответственного за содержание тали в исправном состоянии

Сведения о ремонте металлоконструкций и замене механизмов, каната, крюка

Дата	Сведения о характере ремонта и замене элементов тали	Сведения о приемке тали из ремонта (дата, номер документа)	Подпись инженерно-технического работника, ответственного за содержание тали в исправном состоянии

Сведения о ремонте металлоконструкций и замене механизмов, каната, крюка

Дата	Сведения о характере ремонта и замене элементов тали	Сведения о приемке тали из ремонта (дата, номер документа)	Подпись инженерно-технического работника, ответственного за содержание тали в исправном состоянии

Сведения о ремонте металлоконструкций и замене механизмов, каната, крюка

Дата	Сведения о характере ремонта и замене элементов тали	Сведения о приемке тали из ремонта (дата, номер документа)	Подпись инженерно-технического работника, ответственного за содержание тали в исправном состоянии

Сведения о ремонте металлоконструкций и замене механизмов, каната, крюка

Дата	Сведения о характере ремонта и замене элементов тали	Сведения о приемке тали из ремонта (дата, номер документа)	Подпись инженерно-технического работника, ответственного за содержание тали в исправном состоянии

Запись результатов технического освидетельствования

Дата освидетельствования	Результаты освидетельствования	Срок следующего освидетельствования (частичного и полного)

Запись результатов технического освидетельствования

Дата освидетельствования	Результаты освидетельствования	Срок следующего освидетельствования (частичного и полного)

Запись результатов технического освидетельствования

Дата освидетельствования	Результаты освидетельствования	Срок следующего освидетельствования (частичного и полного)

Запись результатов технического освидетельствования

Дата освидетельствования	Результаты освидетельствования	Срок следующего освидетельствования (частичного и полного)

Запись результатов технического освидетельствования

Дата освидетельствования	Результаты освидетельствования	Срок следующего освидетельствования (частичного и полного)

Запись результатов технического освидетельствования

Дата освидетельствования	Результаты освидетельствования	Срок следующего освидетельствования (частичного и полного)

Запись результатов технического освидетельствования

Дата освидетельствования	Результаты освидетельствования	Срок следующего освидетельствования (частичного и полного)

Запись результатов технического освидетельствования

Дата освидетельствования	Результаты освидетельствования	Срок следующего освидетельствования (частичного и полного)

Запись результатов технического освидетельствования

Дата освидетельствования	Результаты освидетельствования	Срок следующего освидетельствования (частичного и полного)

Запись результатов технического освидетельствования

Дата освидетельствования	Результаты освидетельствования	Срок следующего освидетельствования (частичного и полного)

Запись результатов технического освидетельствования

Дата освидетельствования	Результаты освидетельствования	Срок следующего освидетельствования (частичного и полного)

Запись результатов технического освидетельствования

Дата освидетельствования	Результаты освидетельствования	Срок следующего освидетельствования (частичного и полного)

Запись результатов технического освидетельствования

Дата освидетельствования	Результаты освидетельствования	Срок следующего освидетельствования (частичного и полного)

Запись результатов технического освидетельствования

Дата освидетельствования	Результаты освидетельствования	Срок следующего освидетельствования (частичного и полного)

Запись результатов технического освидетельствования

Дата освидетельствования	Результаты освидетельствования	Срок следующего освидетельствования (частичного и полного)